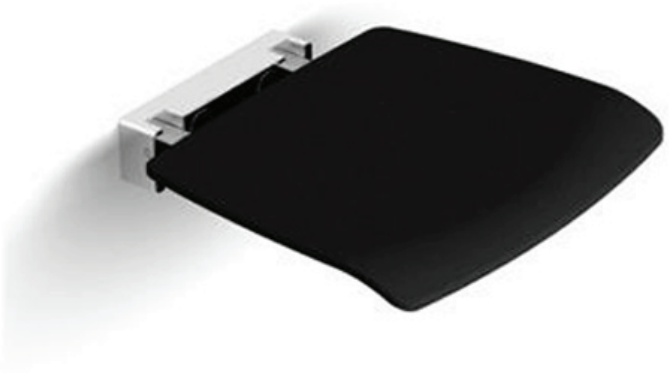

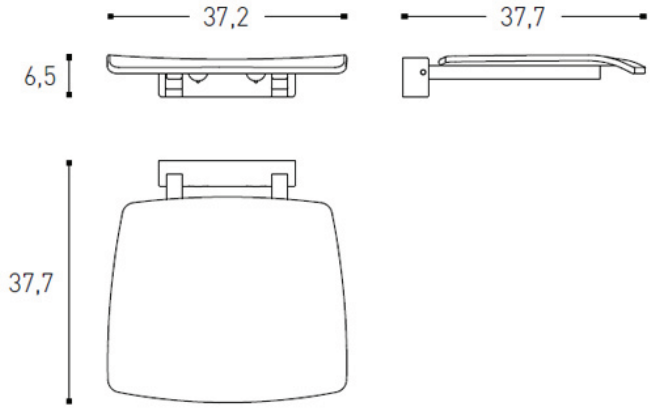

Referencia: 2900634

Colección: ARCHITECT

Descripción: ASIENTO DUCHA

Características:
Los productos amparados bajo la denominación de colección ARCHITECT, han sido fabricados siguiendo las normas:
Calidad de materiales:
- Latón: UNE EN12164 y UNE EN 12163
- Acero inoxidable: AISI 304
- Zamak 3 (ZnAl4)
- ABS
- Soporta hasta 140 kgs

Acabado:
- Recubrimiento electrolítico: Según UNE 67100.

Elementos de sujeción:
- Tornillería de inox para la sujeción de la pieza DIN 914
- Tornillería de inox para la sujeción a pared DIN 7981

Industrias Cosmic, S.A.U. garantiza por un período de 10 años, a partir del momento de la adquisición, todos los defectos de materia prima, fabricación, acabado o montaje. A fin de determinar la fecha de adquisición será imprescindible la presentación de la factura de compra. Esta garantía consistirá en la reparación o sustitución de la pieza que determine su irregular funcionamiento, salvo por razones de uso inadecuado, montaje o instalación incorrecta, desgaste natural, mantenimiento indebido o defectos provocados por reacciones químicas, electroquímicas o eléctricas.
La garantía excluye de responsabilidad a Industrias Cosmic, S.A.U. de todas las consecuencias derivadas del funcionamiento o instalación de nuestros productos y esta no reconoce ninguna indemnización por la sustitución de artículos defectuosos ni demanda por daños y perjuicios.

T. +34 93 886 93 18
info@dicohotel.com
www.dicohotel.com